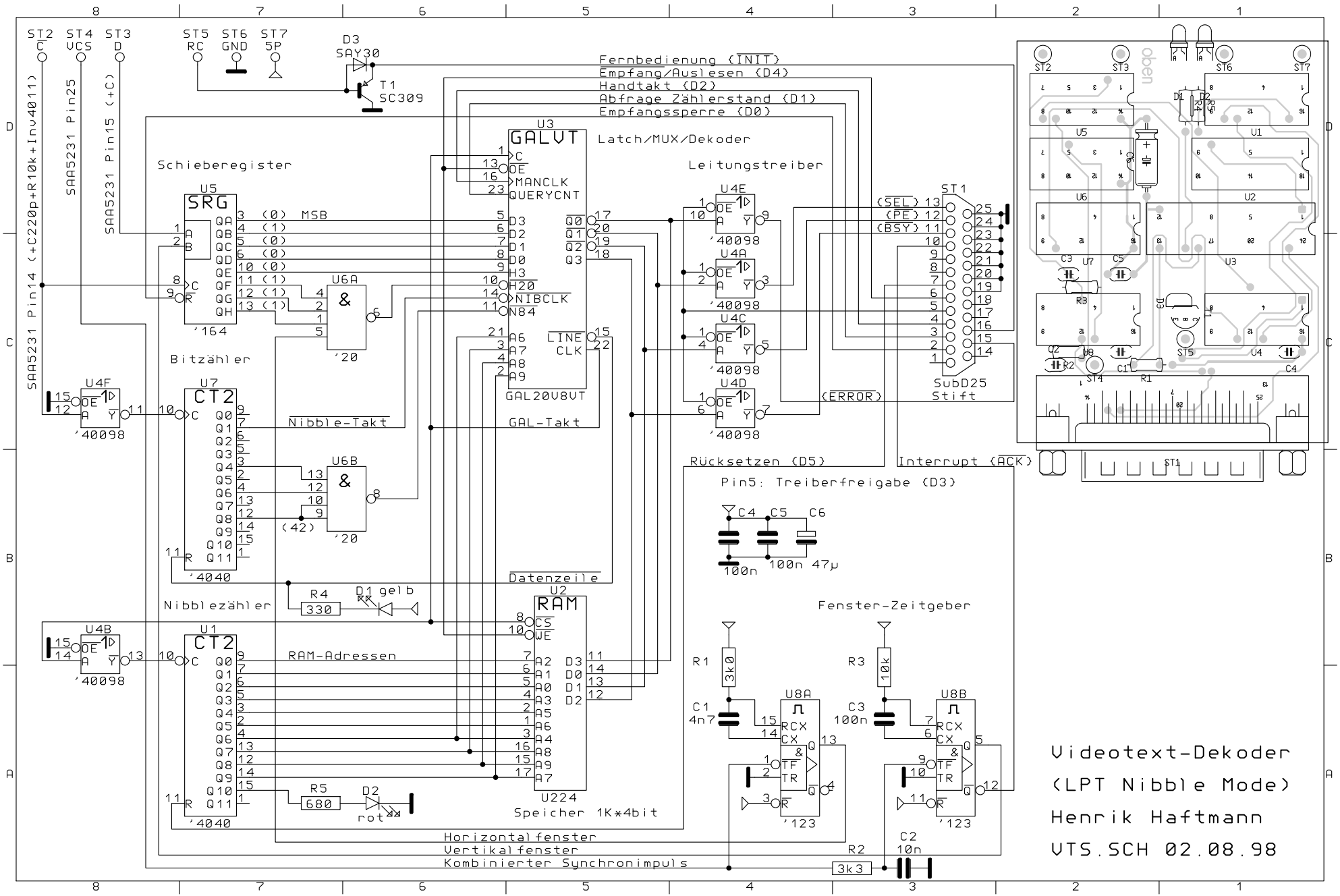

Videotext-Dekoder
(LPT Nibble Mode)
Henrik Haftmann
VTS.SCH 02.08.98
Fernbedienung (INIT)
Empfang/Auslesen (D4)
Handtakt (D2)
Abfrage Zählerstand (D1)
Empfangssperre (D0)
Latch/MUX/Dekoder
Schieberegister
Leitungstreiber
Bitzähler
Nibblezähler
Nibble-Takt
GAL-Takt
Datenzeile
RAM-Adressen
Speicher 1K*4bit
Rücksetzen (D5)
Interrupt (ACK)
Pin5: Treiberfreigabe (D3)
Fenster-Zeitgeber
Horizontalfenster
Vertikalfenster
Kombinierter Synchronimpuls
SubD25 Stift
SAA5231 Pin14 (+C220p+R10k+Inv4011)
SAA5231 Pin25
SAA5231 Pin15 (+C)