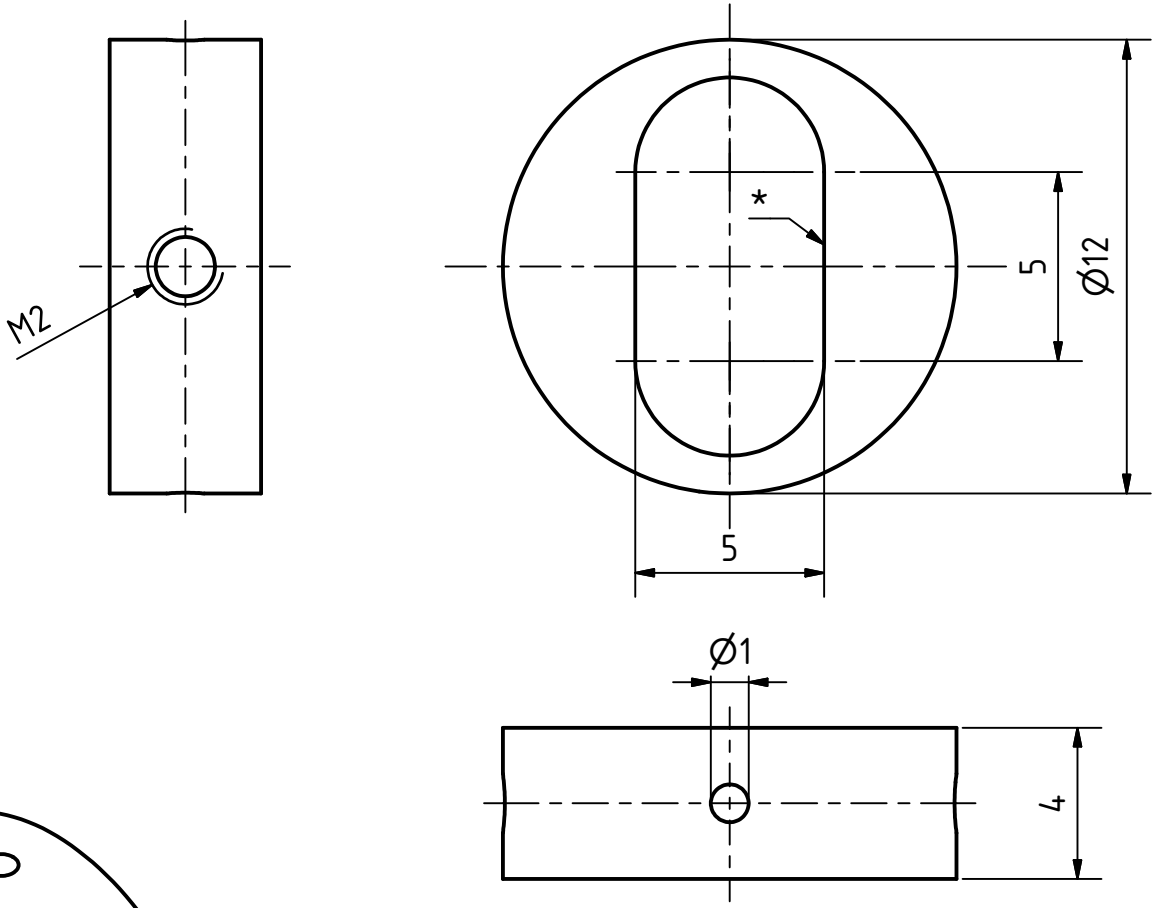

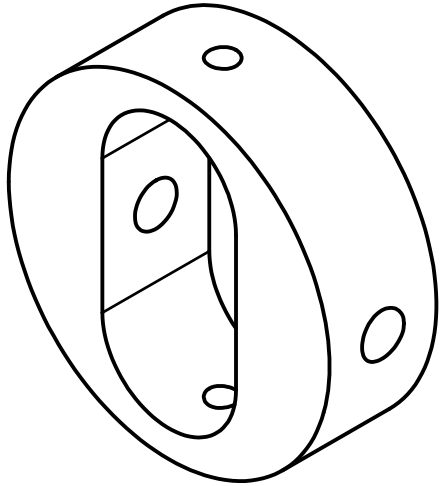

Material: Messing
Stückzahl: 12
* Passung mit Spindel- oder Motorhülse

					Datum	Name
				Gezeichnet	26.10.2009	esmar
				Kontrolliert		
				Norm		
Status	Änderungen	Datum	Name			

Gelenkring

1

A4