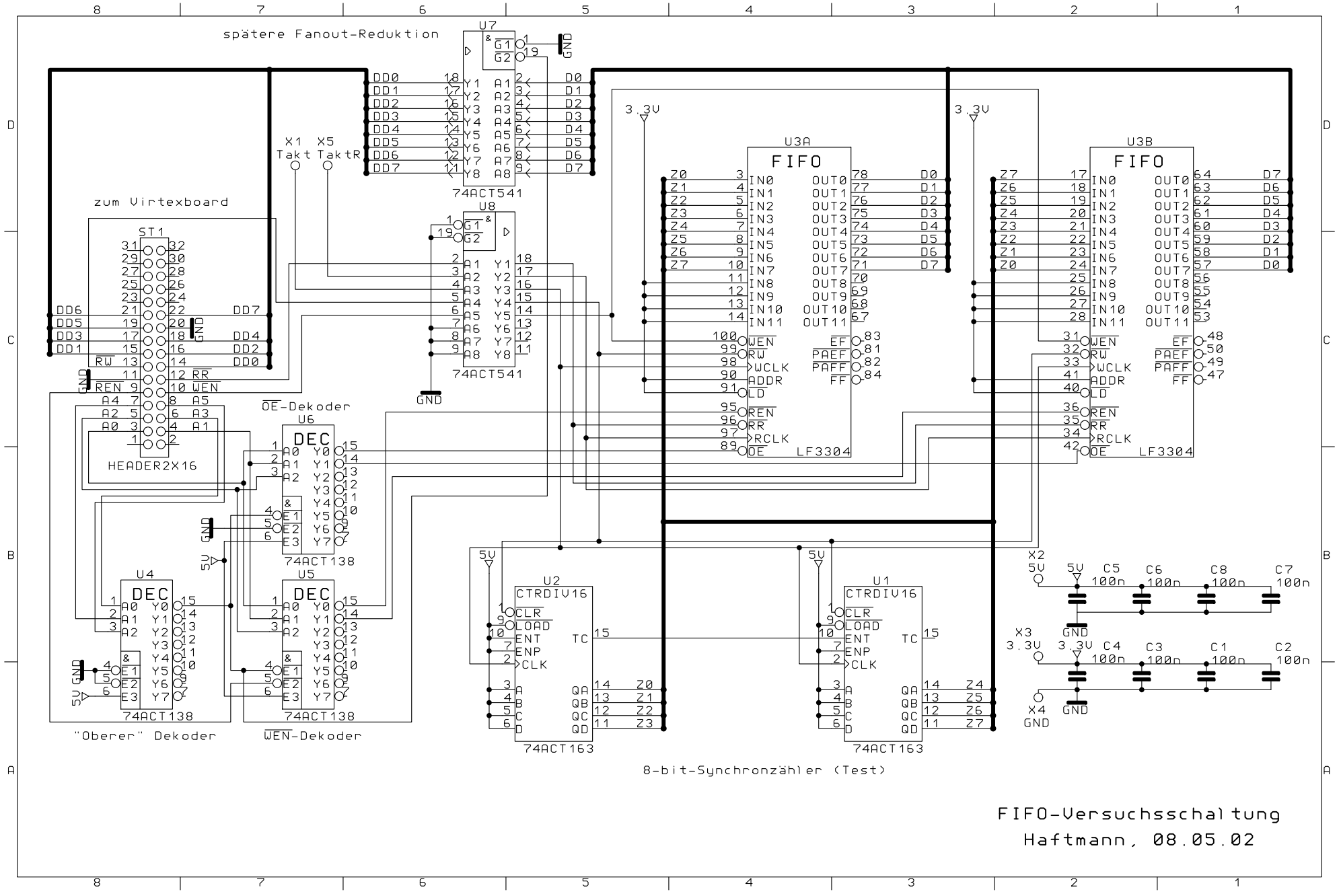
spätere Fanout-Reduktion
U7
74ACT541
U8
74ACT541
X1 Takt
X5 TaktR
zum Virtexboard
ST1
HEADER2X16
OE-Dekoder
U6
74ACT138
U4
74ACT138
U5
74ACT138
"Oberer" Dekoder
WEN-Dekoder
U3A
FIFO
LF3304
U3B
FIFO
LF3304
U2
CTRDIV16
74ACT163
U1
CTRDIV16
74ACT163
8-bit-Synchronzähler (Test)
X2 5V
X3 3.3V
X4 GND
C5 100n
C6 100n
C8 100n
C7 100n
C4 100n
C3 100n
C1 100n
C2 100n
FIFO-Versuchsschaltung
Haftmann, 08.05.02